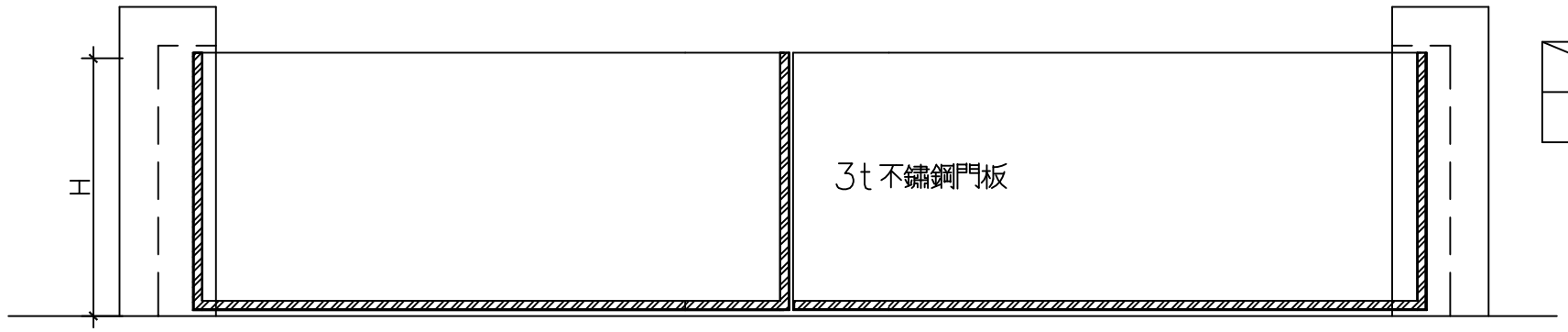

防水閘門關閉正立面詳圖
(雙開門)

單位：CM

	門全長(L)	通道淨寬(W)	收藏位置	結構預留(D)	門高(H)	備註
AD1	——	——	——	——	——	地下室汽機車車道出入口(雙扇)

施 工 說 明

1. 本閘門工程為責任施工，所有應備之零件，不論圖示與否，製造廠商均應具備並依工地工程師之指示裝設.
2. 施工前製造廠商須先繪製現場施工圖經工地工程師核可後方可施工.
3. 除特殊註明者外，均以公釐為單位.
4. 本工程所需配合之土建部份，打石、槽縫、補平，粉刷部份由營造廠負責施工.
5. 若閘門採用不鏽鋼製品，其材質應符合 SUS 304(無磁性)之規格標準.
6. 驗收後製造廠商應附出廠證明及五年保固書.
7. 本公司採用金台展, 育隆產品

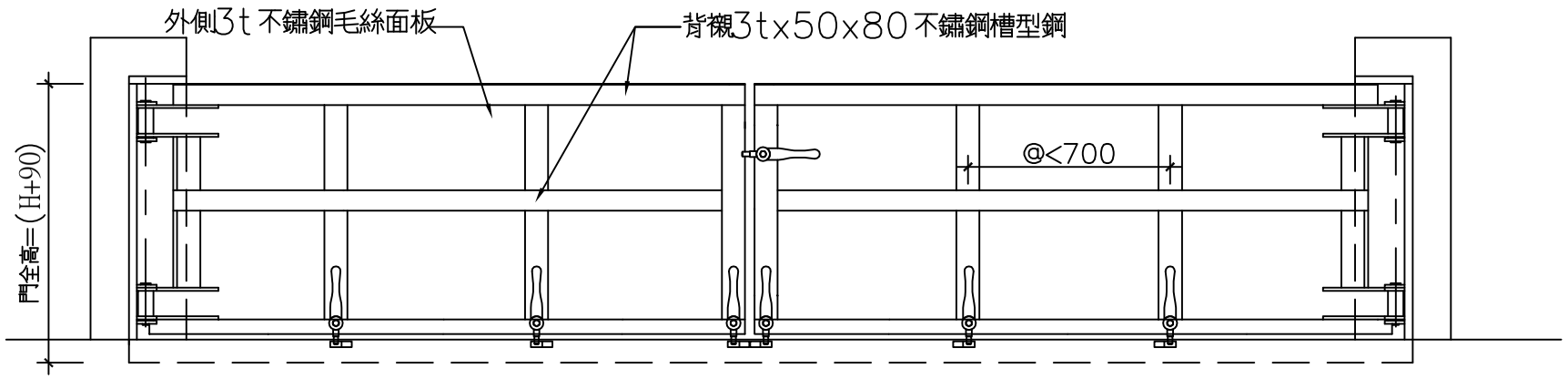

防水閘門關閉背立面詳圖
(雙開門)

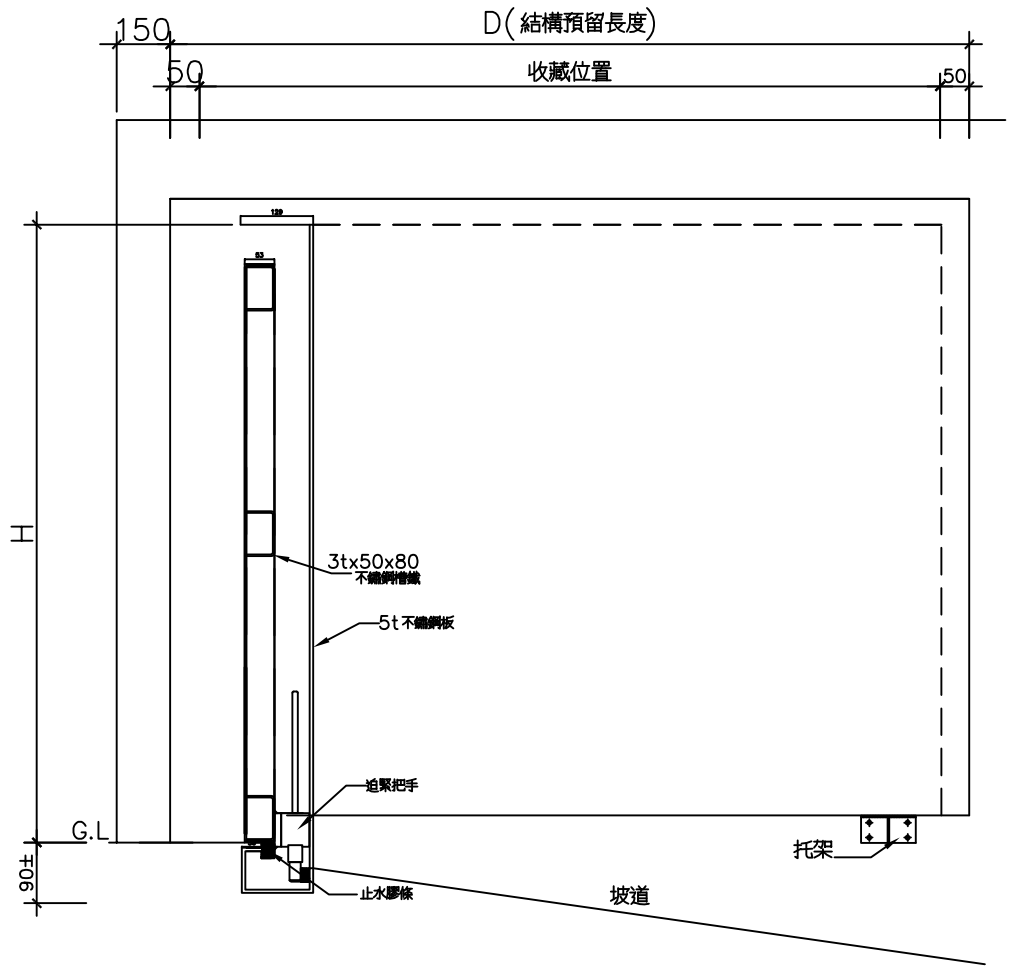

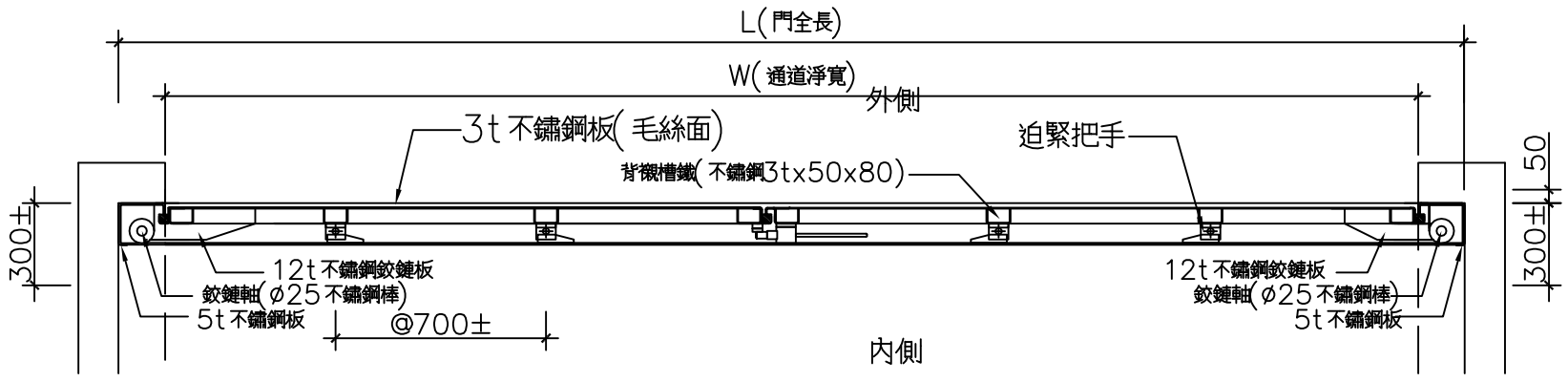

防水閘門關閉平面詳圖
(雙開門)

材質: 不鏽鋼

防水閘門關閉剖面詳圖

收藏位置=雙開門:(L/2)+200
單開門:L+100

工程名稱:----新建工程	營造廠	----有限公司	弘晟金屬有限公司	審核		繪圖		訂正									圖面編號
	圖名	雙開防水閘門	TEL:(04)23357255 FAX:(04)23353316	單位	mm	日期		記錄									