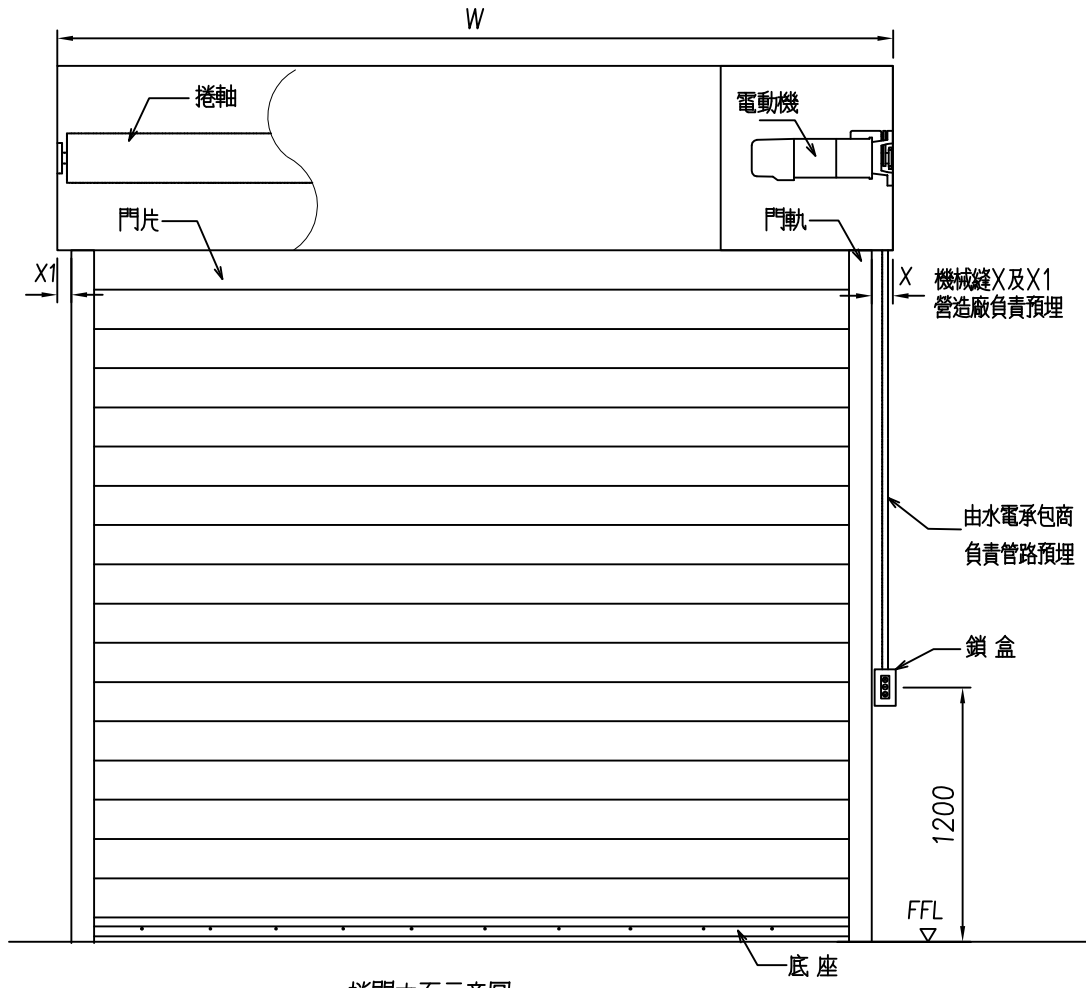

捲門立面示意圖

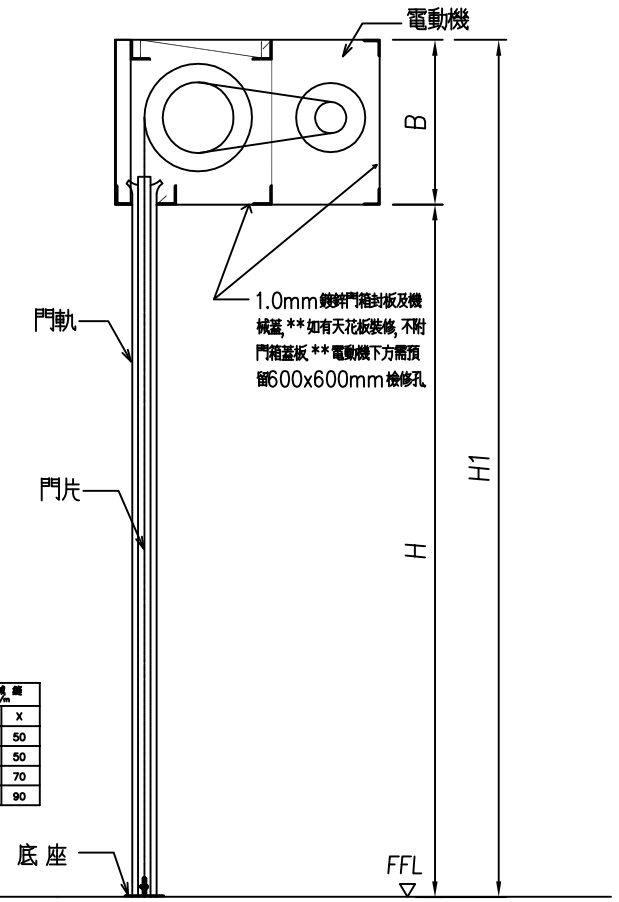

捲門剖面示意圖

馬力數	機械縫 m/m	
	X1	X
1/4HP	30	50
1/2HP	30	50
1 HP	30	70
2 HP	30	90

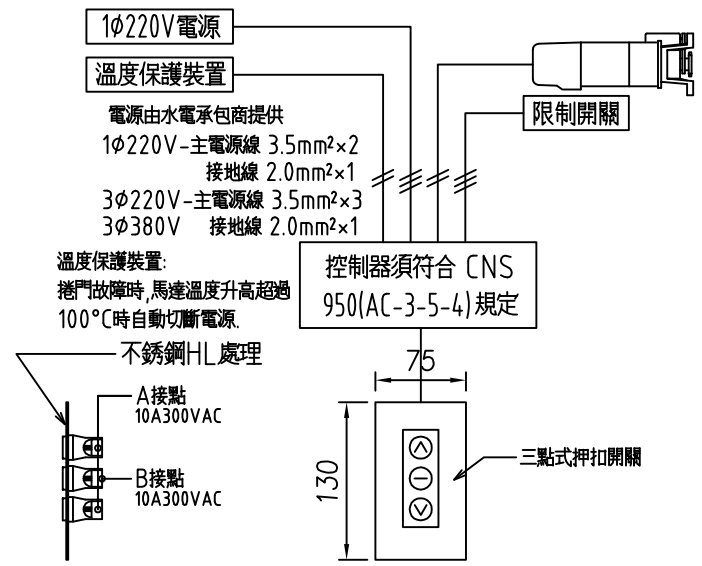

捲門開閉機

1.承包商於製作前應先將各材料製品之樣品製作詳圖及廠商名號，進行送審後方可製作．
2.採全密閉式馬達齒輪減速傳動機組．
3.捲門電動機開啓定位時須裝極限開關並使其能上下定點及自動停止，保護馬達正常運轉．
4.馬達溫度升高時,配有馬達保護裝置,避免馬達過熱損壞．
5.電動機按裝於天花板上時其下之天花板須留600mm×600mm之活動檢查口，該處骨架應予加強．
6.電動機之馬達採用捲門專用之產品．
7.本捲門之W值與該捲門淨寬度之差值依所須機械尺寸而定．
8.本工程電動捲門機之機械縫，門軌槽縫由營造廠負責預留施工．
9.捲軸為鋼管製成，能承受安全負荷，軸承用鋼珠軸承．
10.本工程採用專業廠商產品，完工時須附保固書原廠證明．
11.本圖除特殊說明外，均以公釐為單位．
12.驗收時，製造廠商須附出廠證明,內政部認可函,及一年保固書．
13.根據內政部建築技術規則,防火捲門應具有2小時防火時效,依據CNS4212 A2059規範,防火測試須符合CNS14803規範.

施工說明

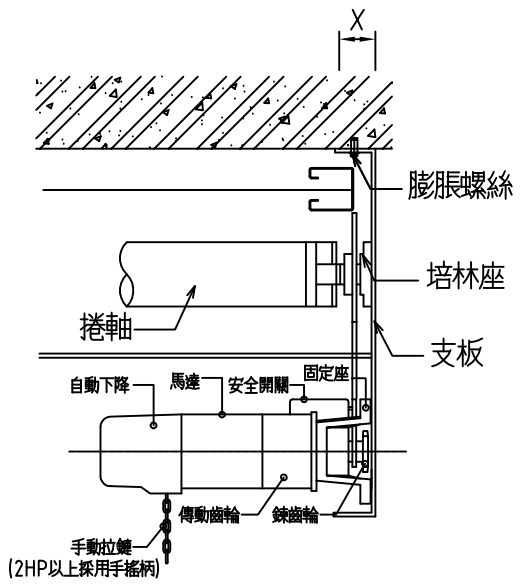

捲門系統操作說明

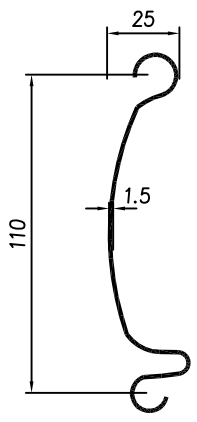

鍍鋅門片

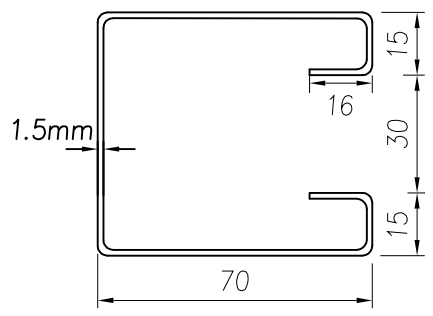

鍍鋅門軌

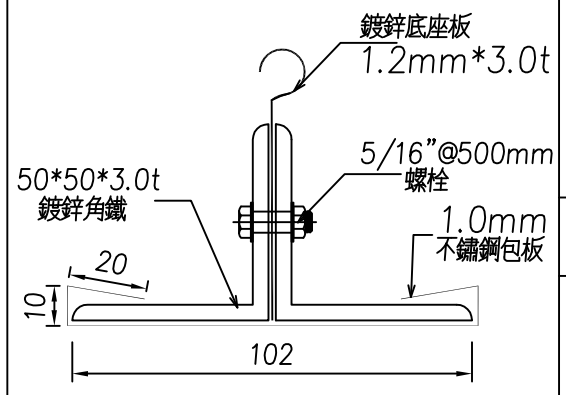

鍍鋅底座

捲門編號	型 式	尺 寸			材 質			馬力數 (HP)	數 量	備 註
		W	H	B	門片	門軌	底座			
SD1		*****	*****	**	鍍鋅			***HP	*	*****
備 註	電源單向 220V									

尺寸表

工程名稱: ---新建工程	營造廠	---股份有限公司	弘晟金屬有限公司	審 核		繪 圖		訂正記錄									圖 面 編 號
	圖 名	鍍鋅60B捲門標準圖	TEL:(04)23357255 FAX:(04)23353316	單 位	mm	日 期											