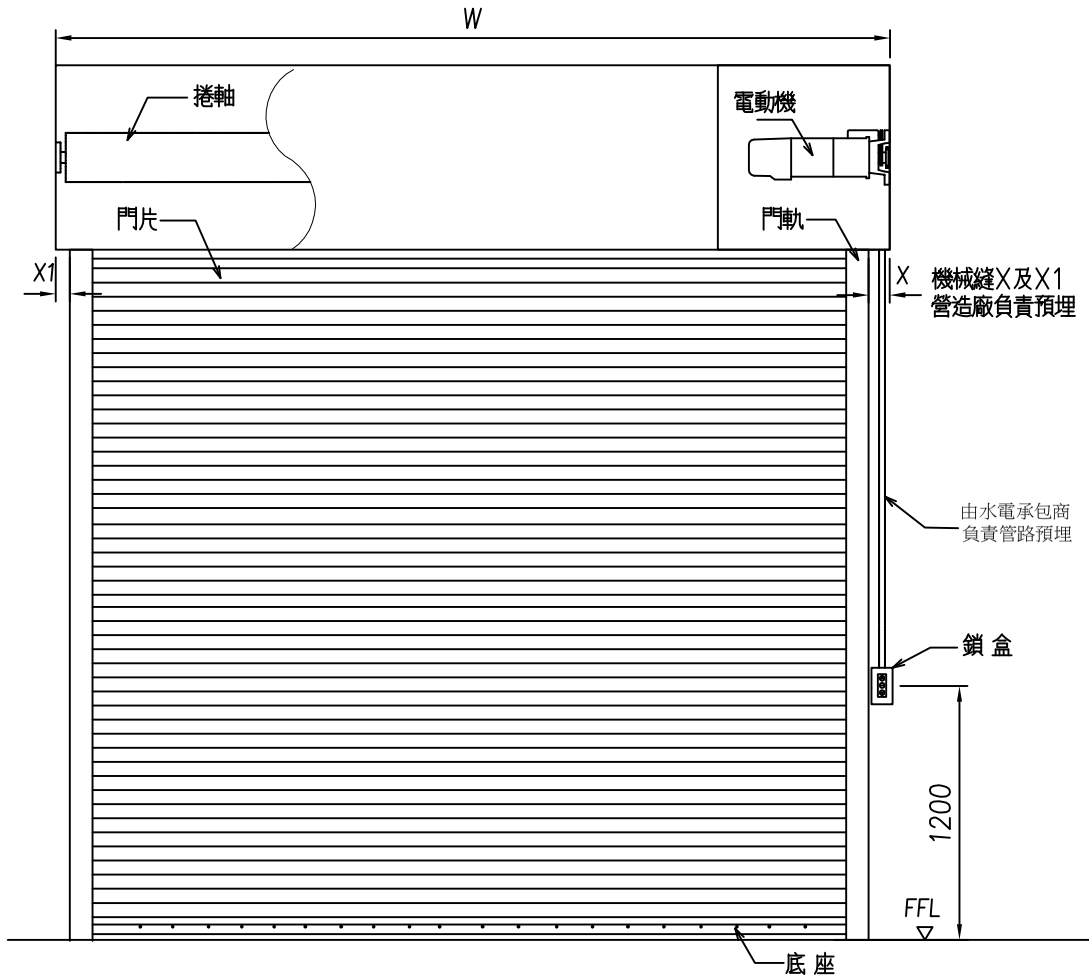

捲門立面示意圖

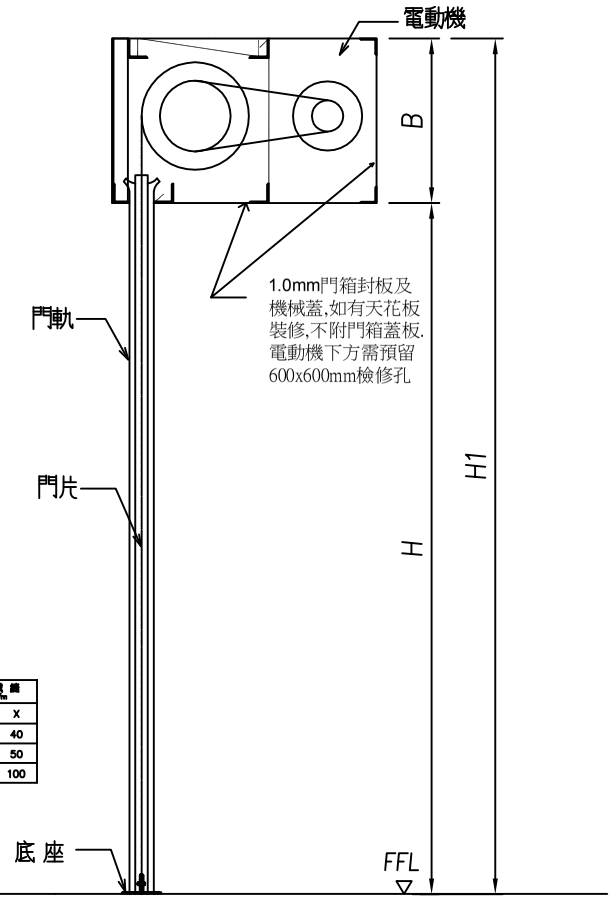

馬力數	機械縫 m/m	
	X1	X
1/2HP	30	40
1 HP	30	50
2 HP	50	100

捲門剖面示意圖

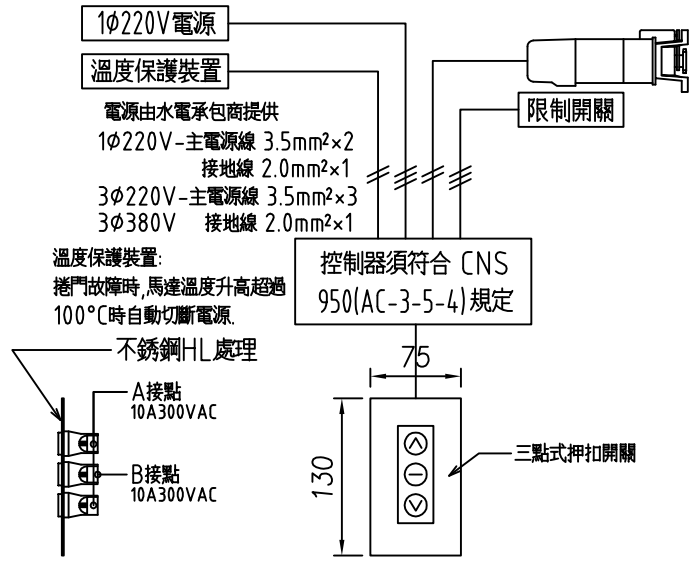

捲門開閉機

1.承包商於製作前應先將各材料製品之樣品製作詳圖及廠商名號，進行送審後方可製作．
2.採全密閉式馬達齒輪減速傳動機組．
3.捲門電動機開啓定位時須裝極限開關並使其能上下定點及自動停止，保護馬達正常運轉．
4.馬達溫度升高時,配有馬達保護裝置,避免馬達過熱損壞．
5.電動機按裝於天花板上時其下之天花板須留600mm×600mm之活動檢查口，
該處骨架應予加強．
6.電動機之馬達採用正字標記之產品．
7.本捲門之W值與該捲門淨寬度之差值依所須機械尺寸而定．
8.本工程電動捲門機之機械縫，門軌槽縫由營造廠負責預留施工．
9.捲軸為鋼管製成，能承受安全負荷，軸承用鋼珠軸承．
10.本工程採用專業廠商產品，完工時須附保固書原廠證明．
11.本圖除特殊說明外，均以公釐為單位．
12.驗收時，製造廠商須附出廠證明及一年保固書．

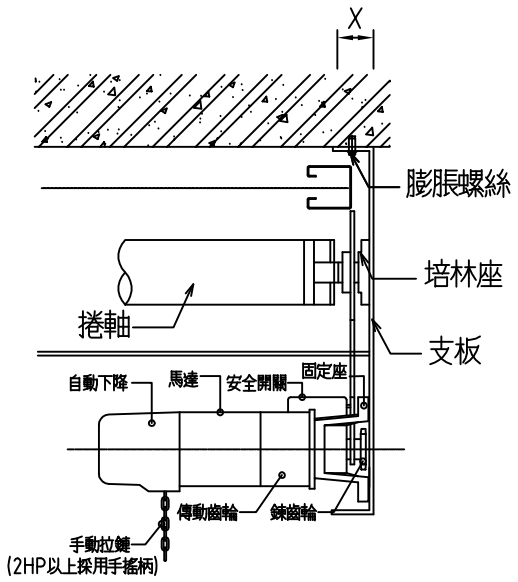

捲門系統操作說明

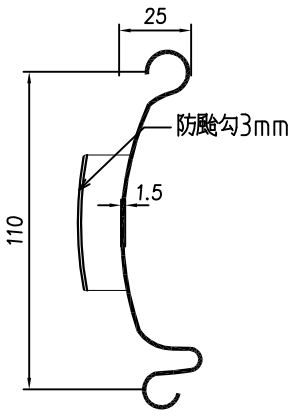

不鏽鋼門片

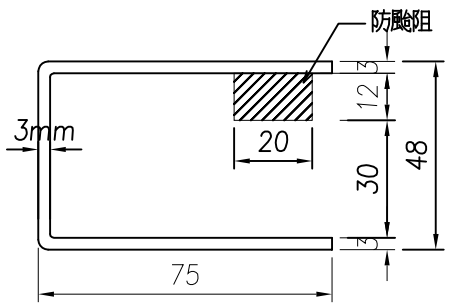

不鏽鋼門軌

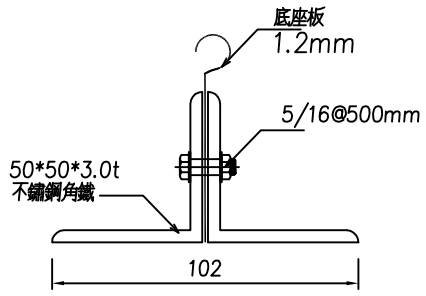

不鏽鋼底座

施工說明

捲門編號	型 式	尺 寸			材 質			馬力數 (HP)	數 量	備 註
		W	H	B	門片	門軌	底座			
SD1	防 颱	****	****	***	不鏽鋼	不鏽鋼	不鏽鋼	***HP	1	****
備 註	電源單向 220V									

營造廠

尺寸表

工程名稱:----新建工程	營造廠	----股份有限公司	弘晟金屬有限公司	審 核	----	繪 圖		訂正記錄									圖 面 編 號
	圖 名	不鏽鋼防颱型捲門標準圖	TEL:(04)23357255 FAX:(04)23353316	單 位	mm	日 期											