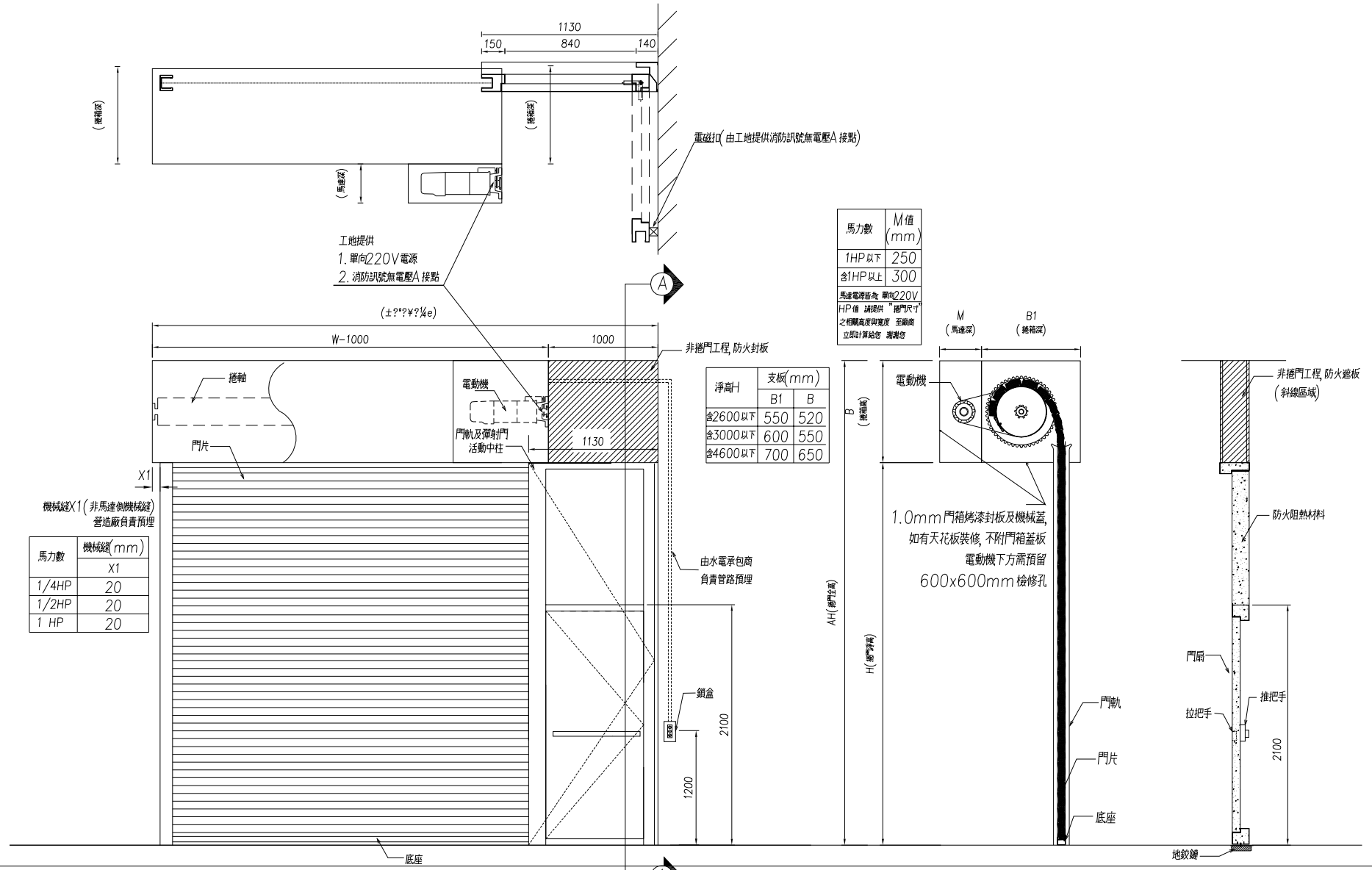

馬力數	M值 (mm)
1HP以下	250
含1HP以上	300

馬達電源採用 單向220V
HP值 請提供 "捲門尺寸"
之框體高度與寬度 至廠商
立即計算給您 謝謝你

淨高H	支板(mm)	
	B1	B
含2600以下	550	520
含3000以下	600	550
含4600以下	700	650

馬力數	機械縫(mm)
	X1
1/4HP	20
1/2HP	20
1 HP	20

捲門立面示意圖

捲門剖面示意圖

A剖面示意圖

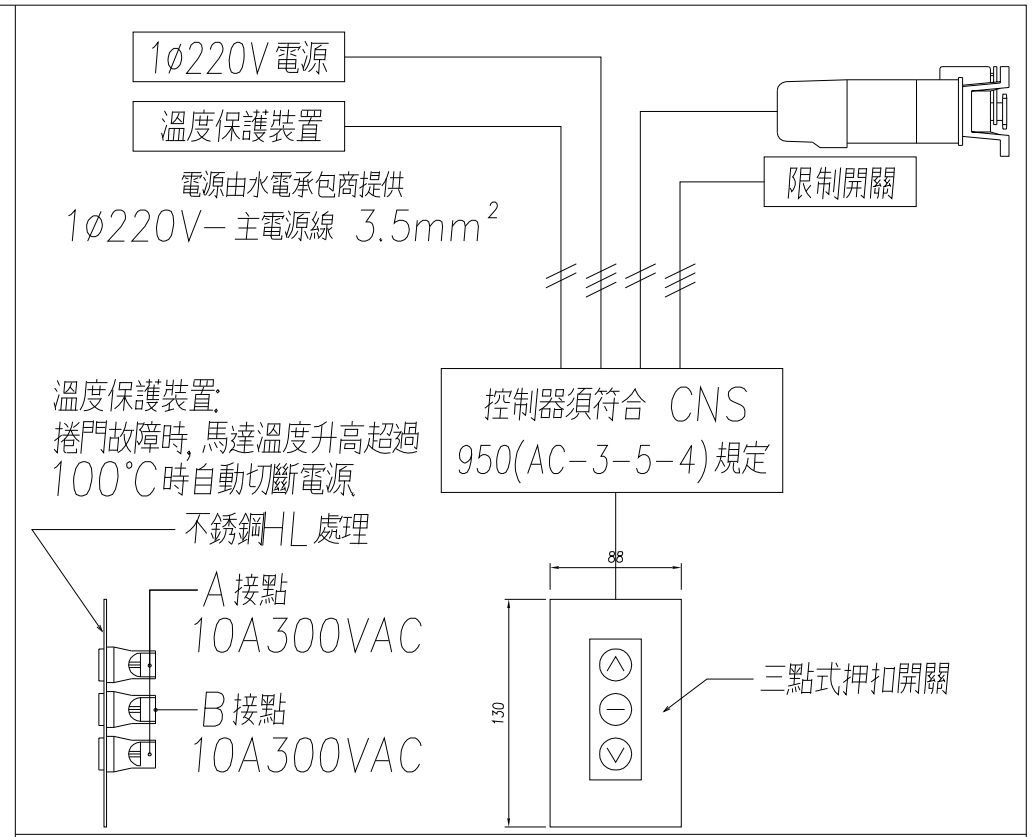

捲門開閉機

1. 承包商於製作前應先將各材料製品之樣品製作詳圖及廠商名號, 進行送審後方可製作.
2. 採全密閉式馬達齒輪減速傳動機組.
3. 捲門電動機開啓定位時須裝極限開關並使其能上下定點及自動停止, 保護馬達正常運轉.
4. 馬達溫度升高時, 配有馬達保護裝置, 避免馬達過熱損壞.
5. 電動機按裝於天花板上時其下之天花板須留600mm*600mm之活動檢查口, 該處骨架應予加強.
6. 電動機採用捲門專用馬達.
7. 本捲門之W值與該捲門淨寬度之差值依所須機械尺寸而定.
8. 本工程電動捲門機之機械縫, 門軌槽縫由營造廠負責預留施工.
9. 捲軸為鋼管製成, 能承受安全負荷, 軸承用鋼珠軸承.
10. 本工程採用專業廠商產品, 完工時須附保固書原廠證明.
11. 本圖除特殊說明外, 均以公釐為單位.
12. 驗收時, 製造廠商須附出廠證明及一年保固書.
13. 根據內政部建築技術規則, 防火捲門應具1小時阻熱性, 依據 CNS4212規範, 防火測試需符合CNS規範.
14. 60A阻熱防火捲門須檢附內政部認可函.

施工說明

捲門編號	型式	尺寸			材質			馬力數 (HP)	數量	備註
		W	H	B	門片	門軌	底座			
SD1	60A烤漆	****	****	** **	烤漆	烤漆	烤漆	HP	*******	附設小門
備註	1.電源為1ø220V									

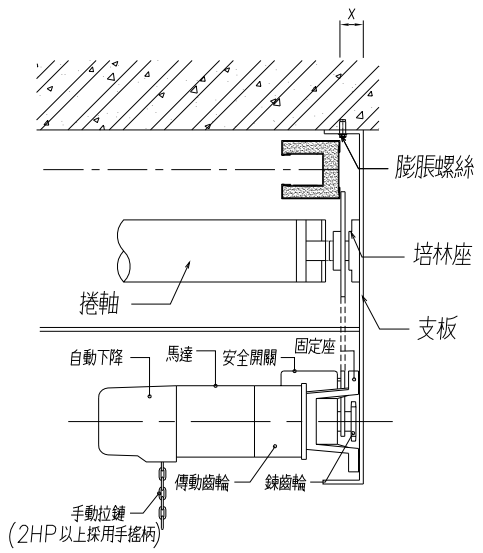

捲門系統操作說明

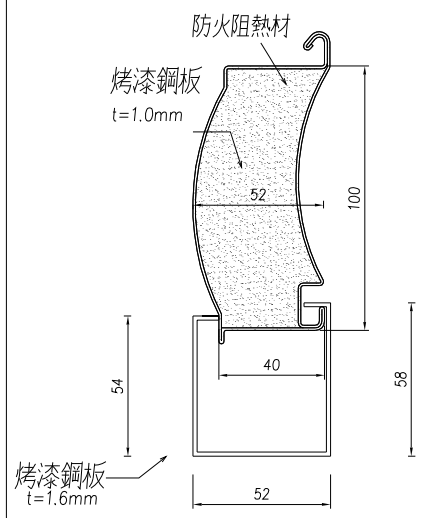

烤漆門片與烤漆底座

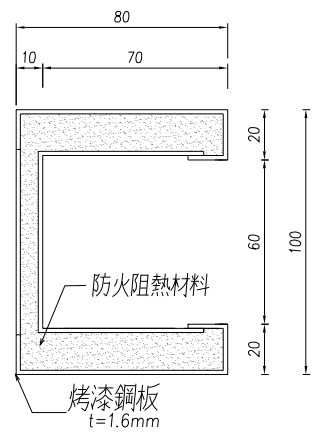

烤漆門軌

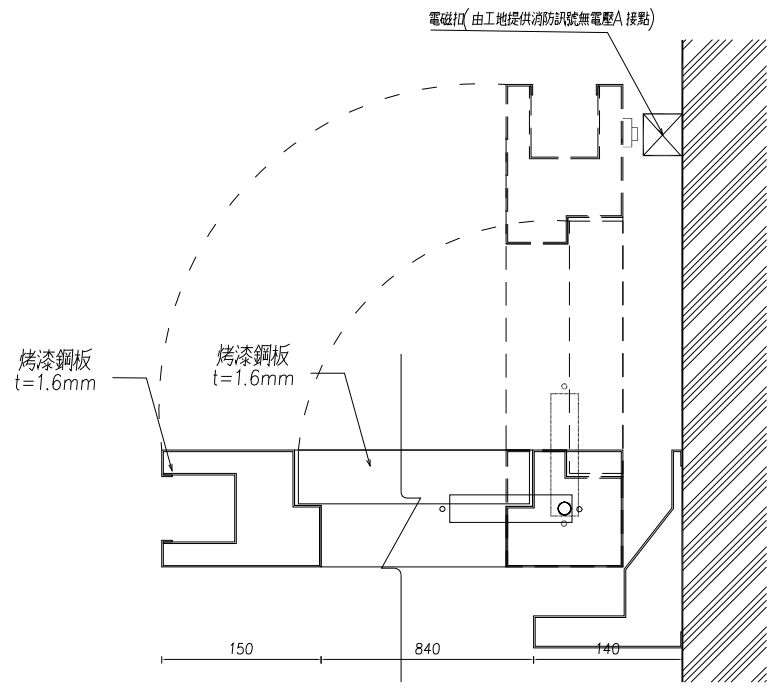

烤漆彈射門

工程名稱	————————————	客戶名稱	————————————	鉛展金屬有限公司	審核		繪圖		訂正記錄								圖面編號
		圖名	60A烤漆阻熱性防火捲門(含小門)標準圖	TEL:(02)29035656 FAX:(02)29010707	單位	mm	日期	109.03.02									