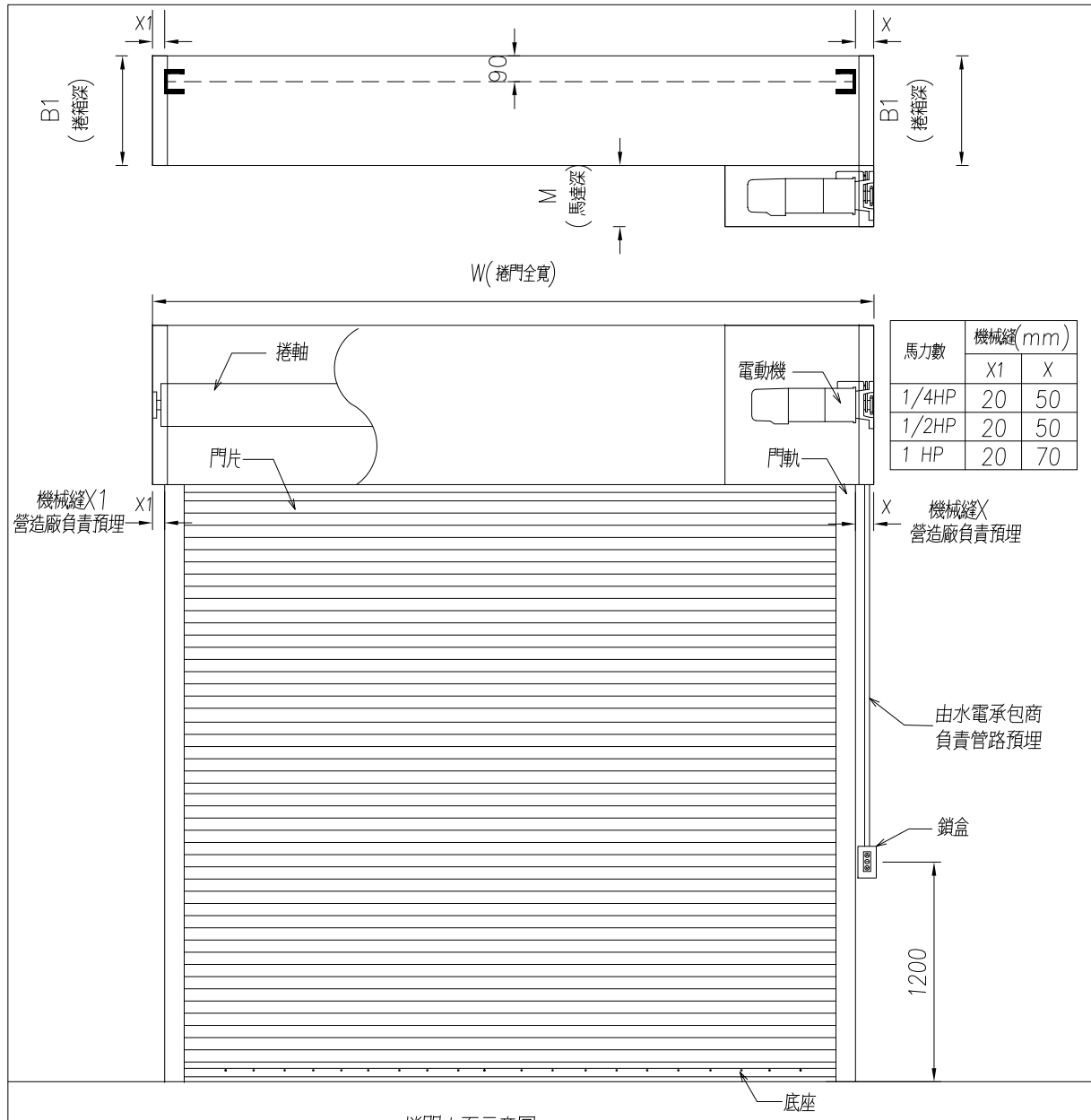

馬力數	機械縫(mm)	
	X1	X
1/4HP	20	50
1/2HP	20	50
1 HP	20	70

捲門立面示意圖

馬力數	M值 (mm)
1HP以下	250
含1HP以上	300

馬達電源皆為 單向220V
HP值 請提供 "捲門尺寸" 之相關高度與寬度 至廠商 立即計算給您 謝謝您

淨高H	支板(mm)	
	B1	B
含2600以下	560	520
含3000以下	600	550
含4600以下	700	650

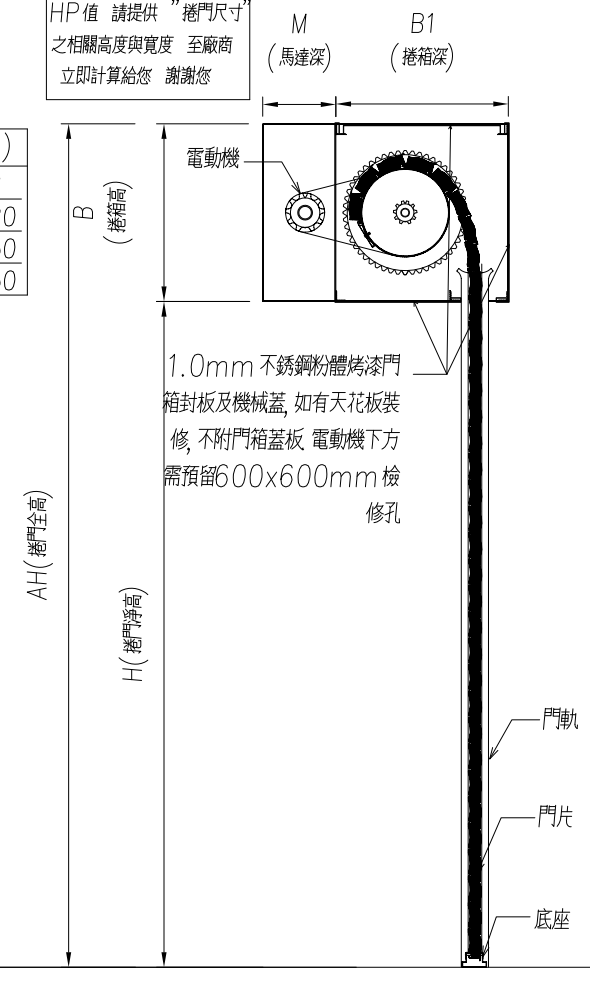

捲門剖面示意圖

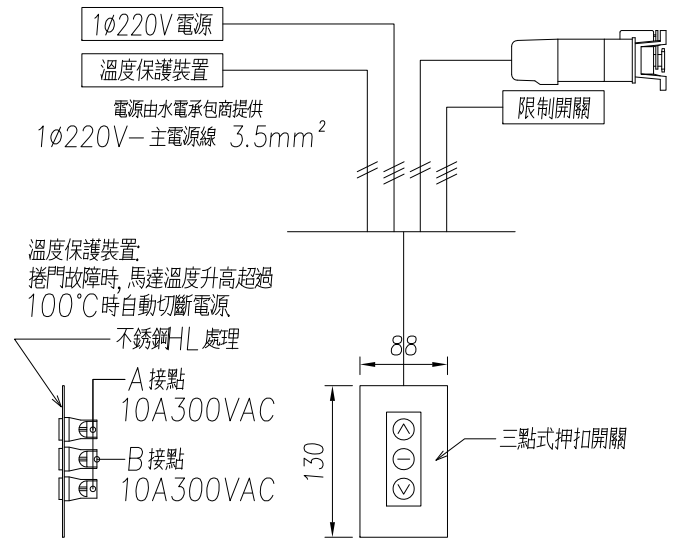

捲門開閉機

1. 承包商於製作前應先將各材料製品之樣品製作詳圖及廠商名號，進行送審後方可製作。
2. 採全密閉式馬達齒輪減速傳動機組。
3. 捲門電動機開啓定位時須裝極限開關並使其能上下定點及自動停止，保護馬達正常運轉。
4. 馬達溫度升高時, 配有馬達保護裝置, 避免馬達過熱損壞。
5. 電動機按裝於天花板上時其下之天花板須留600mm*600mm之活動檢查口，該處骨架應予加強。
6. 電動機採用捲門專用馬達。
7. 本捲門之W值與該捲門淨寬度之差值依所須機械尺寸而定。
8. 本工程電動捲門機之機械縫，門軌槽縫由營造廠負責預留施工。
9. 捲軸為鋼管製成，能承受安全負荷，軸承用鋼珠軸承。
10. 本工程採用專業廠商產品，完工時須附保固書原廠證明。
11. 本圖除特殊說明外，均以公釐為單位。
12. 驗收時，製造廠商須附出廠證明及一年保固書。
13. 60A阻熱防火捲門須檢附內政部認可函。

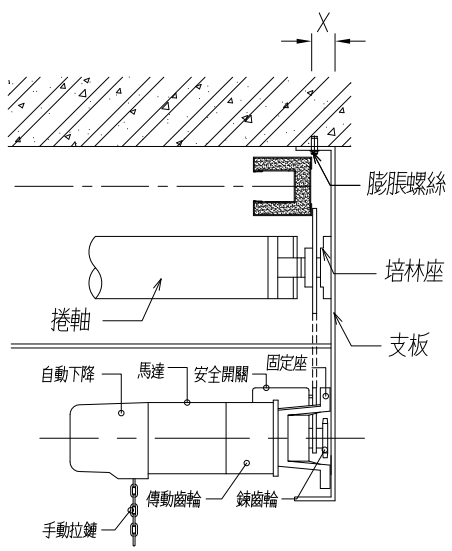

捲門系統操作說明

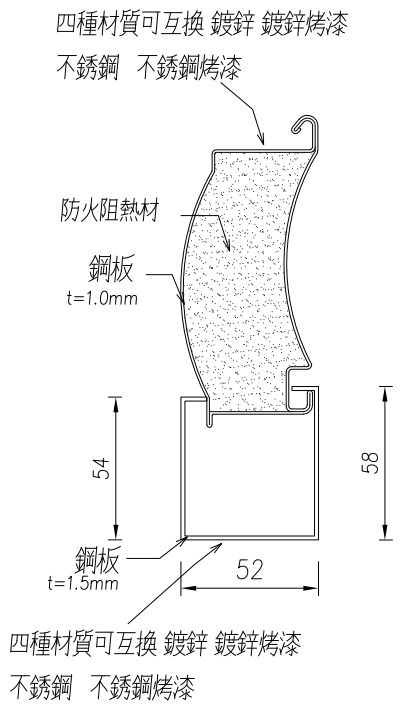

門片與底座

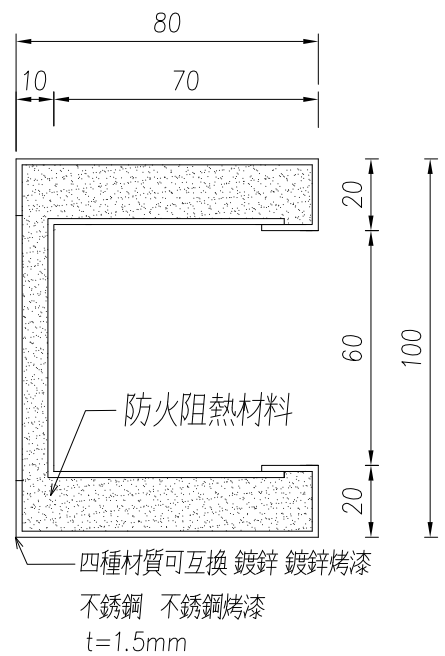

門軌

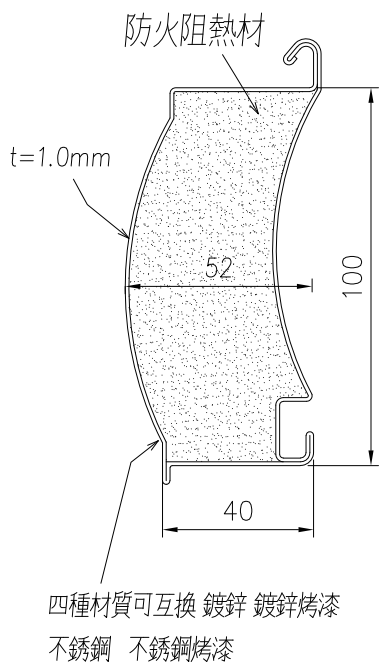

門片

施工說明

捲門編號	型式	尺寸			材質			馬力數 (HP)	數量	備註
		W	H	B	門片	門軌	底座			
SD1		xxxx	xxxx	xx xx				HP	*******	*******
備註	1.電源 1HP馬力以下為1ø220V									

工程名稱	————————	客戶名稱	————————	鉛展金屬有限公司	審核		繪圖		訂正記錄								圖面編號
		圖名	60A四合一阻熱性防火捲門標準圖	TEL:(02)29035656 FAX:(02)29010707	單位	mm	日期	109.09.11									