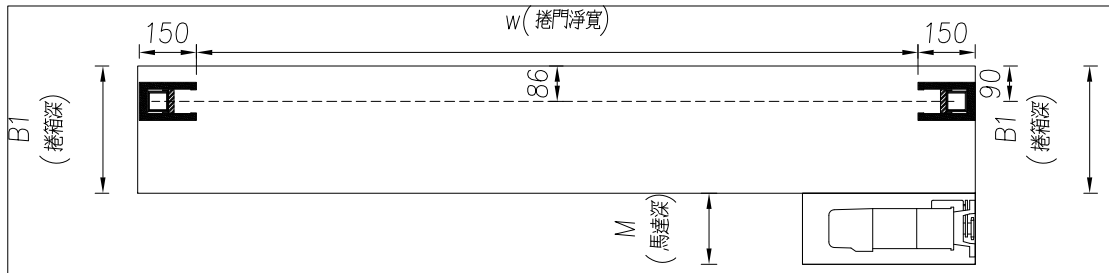

馬力數	M值 (mm)
1HP以下	250
含1HP以上	300
馬達電源皆為:單向220V	
HP值 請提供"捲門尺寸"之相關高度與寬度 至廠商立即計算給您 謝謝您	

淨高H	支板(mm)	
	B1	B
含2600以下	560	520
含3000以下	600	550
含4600以下	700	650

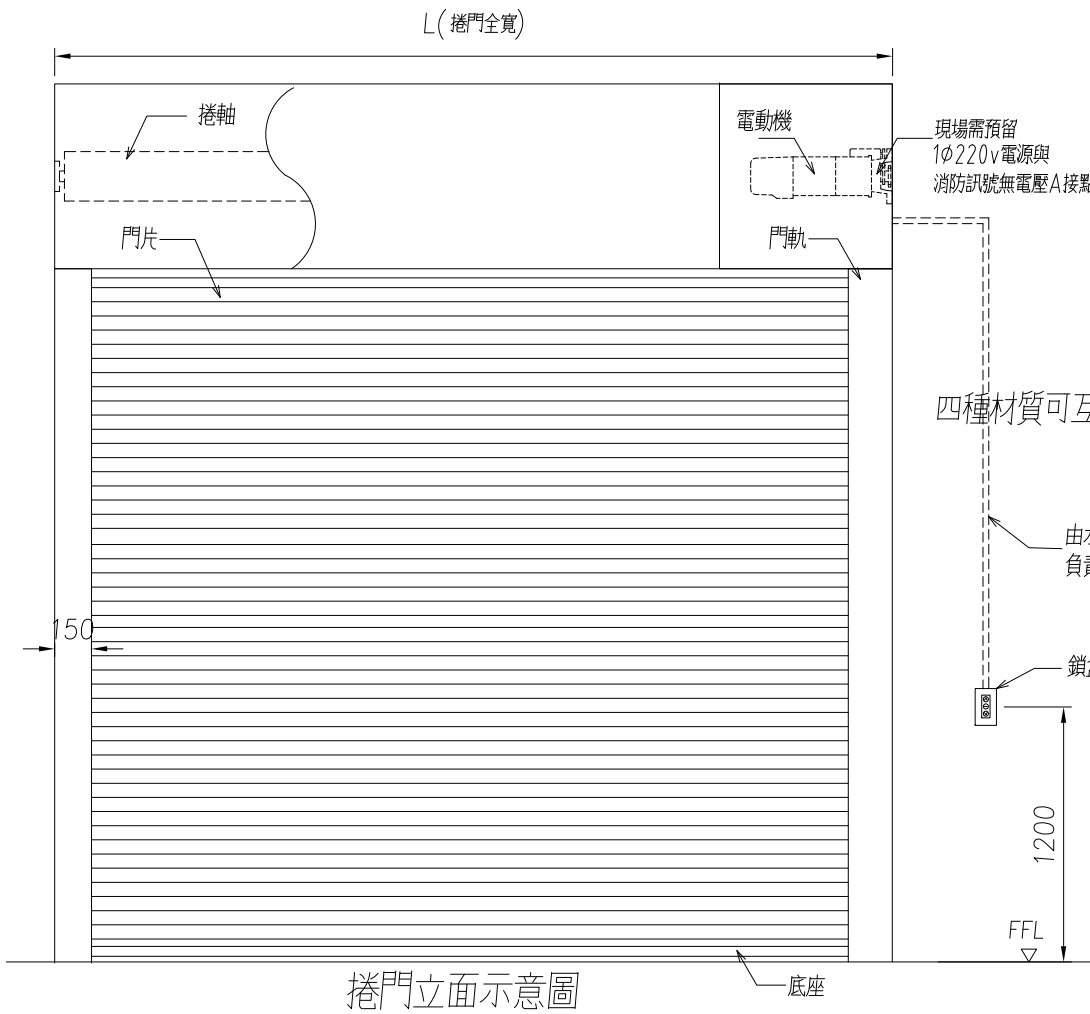

捲門立面示意圖

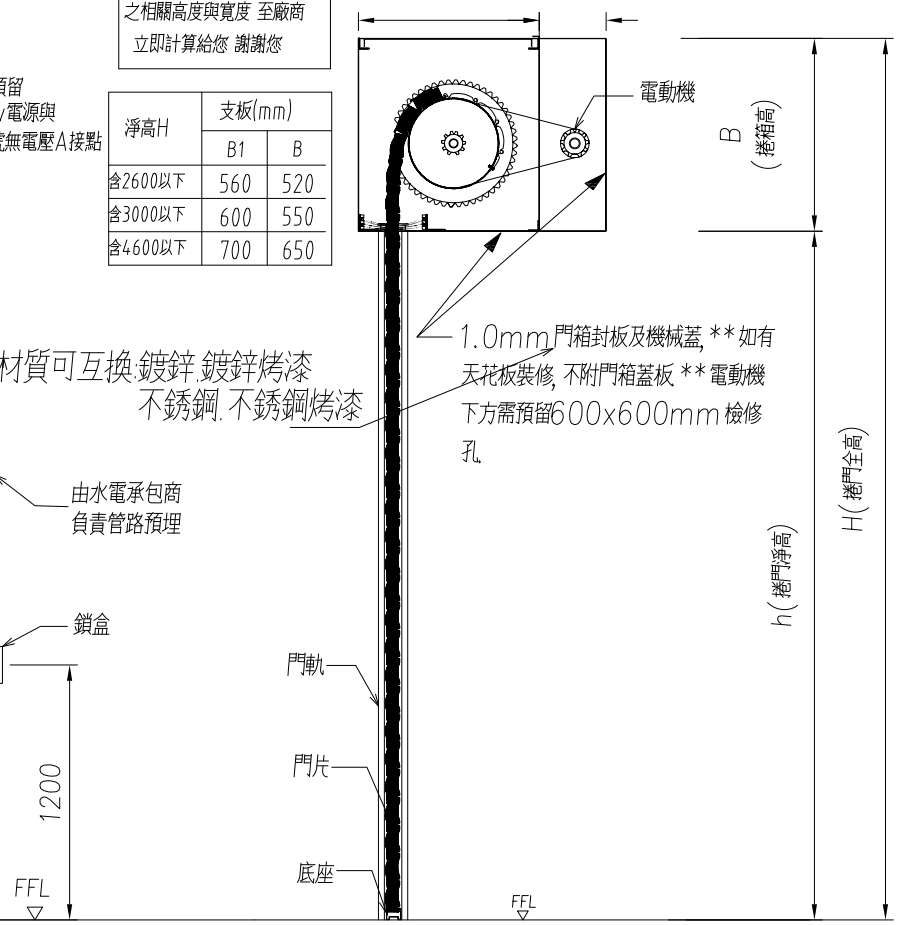

捲門剖面示意圖

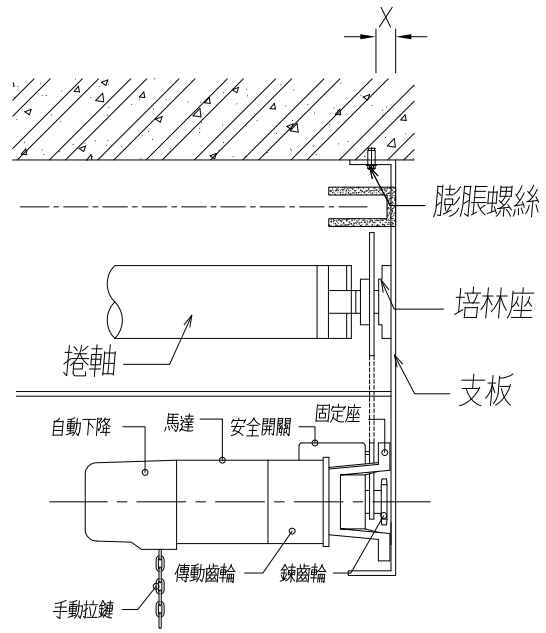

捲門系統操作說明

1.承包商於製作前應先將各材料製品之樣品製作詳圖及廠商名號，進行送審後方可製作。
2.採全密閉式馬達齒輪減速傳動機組。
3.捲門電動機開啓定位時須裝極限開關並使其能上下定點及自動停止，保護馬達正常運轉。
4.馬達溫度升高時,配有馬達保護裝置,避免馬達過熱損壞。
5.電動機按裝於天花板上時其下之天花板須留600mm×600mm之活動檢查口，
該處骨架應予加強。
6.電動機採用捲門專用馬達。
7.本捲門之W值與該捲門淨寬度之差值依所須機械尺寸而定。
8.本工程電動捲門機之機械縫，門軌槽縫由營造廠負責預留施工。
9.捲軸為鋼管製成，能承受安全負荷，軸承用鋼珠軸承。
10.本工程採用專業廠商產品，完工時須附保固書原廠證明。
11.本圖除特殊說明外，均以公釐為單位。
12.驗收時，製造廠商須附出廠證明。
13.根據內政部建築技術規則，防火捲門應具1小時阻熱性。
14.根據內政部建築技術規則，遮煙捲門應符合建築物遮煙性。
15.60A阻熱防火捲門及遮煙性能須檢附內政部認可函。

四種材質可互換:鍍鋅.鍍鋅烤漆.不銹鋼.不銹鋼烤漆

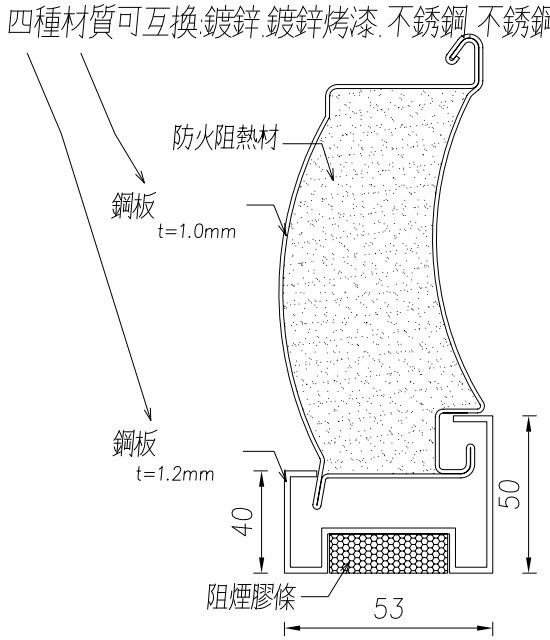

底座及門片

四種材質可互換:鍍鋅.鍍鋅烤漆.不銹鋼.不銹鋼烤漆

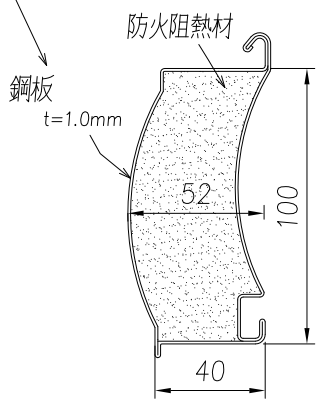

門片

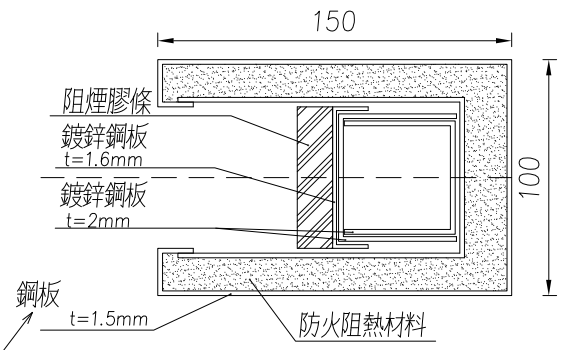

四種材質可互換:鍍鋅.鍍鋅烤漆.不銹鋼.不銹鋼烤漆

門軌

施工說明

捲門編號	型 式	尺 寸					材 質			馬力數 (HP)	數 量	備 註
		L	w	h	B	H	門片	門軌	底座			
SD1	60A遮煙	----	----	---	--	---	---	---	---	HP	木堂	
備 註	電 源 為1φ220V											

尺寸表

工程名稱:	----------	營造廠	----------	鉛展金屬有限公司	審核		繪圖		訂正									圖 面 編 號
		圖 名	60A遮煙不銹鋼阻熱性防火捲門標準圖	TEL:(02)29035656 FAX:(02)29010707	單 位	mm	日 期	109.11.19	記錄									